LIGHTSPEED
ACCESSOIRES

GRAVOTECH
by BRADY

Tables Quick Switch

Consultez la page Web

Adapté pour
Faciliter le positionnement des objets et la qualité de découpe

Caractéristique principale
Changer de table de travail à la volée sans outils

SYSTÈME MAGNÉTIQUE POUR CHANGER DE TABLE SELON LES BESOINS

- **Cinq tables différentes** pour toutes les applications LightSpeed : de **la gravure de précision à la découpe parfaite.**
- **Changez de table** aussi souvent que nécessaire sans risque d'erreur grâce au **positionnement magnétique.**
- Conçu pour tirer parti de la gestion optimisée du flux d'air des machines LightSpeed.

Modèle	Réf.
Table standard	**92692**
Table ferromagnétique	**92693**
Table de découpe	**92691**
Table à lames	**92694**
Table de précision	**92690**

Accessoires pour tables

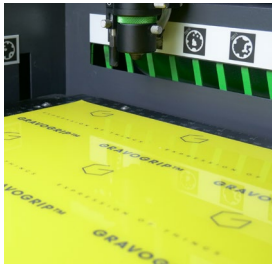

Gravogrip™

Pour travailler avec des matières flexibles telles que le papier, le tissu ou le Flexilase™, **le support en silicone Gravogrip™ garantit un maintien et une planéité parfaits.**

Dimensions de la feuille : 610 x 305 mm

Réf. 71052

Supports à picots

Positionnables n'importe où sur la table laser, les supports à picots minimisent le point de contact entre la matière et la table pour éviter totalement la réflexion du faisceau, tout en maintenant la pièce en place une fois qu'elle est découpée.

Réf. 27352

LightSpeed EasyFix

Ce kit contient 3 blocs magnétiques compatibles avec la table ferromagnétique Quick Switch. C'est une solution idéale pour graver des cylindres.

Ref. 93815

Click Lens

Consultez la page Web

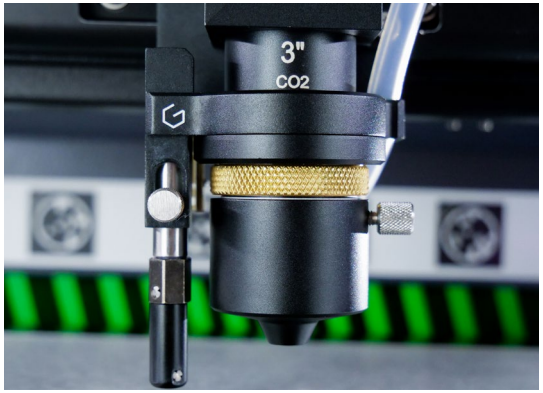

Adapté pour
La gravure fine à la découpe de matières épaisses

Caractéristique principale
Changer instantanément la distance focale de 1,5'' à 4''

MONTAGE RAPIDE DE LA LENTILLE, SANS OUTIL

- Les lentilles Click Lens se montent instantanément sur la tête laser grâce à un **système magnétique, sans aucun outil.**
- Chaque lentille est parfaitement positionnée à chaque fois, **ce qui réduit les erreurs de réglage et garantit des résultats constants.**

Chaque distance focale est conçue pour une utilisation spécifique. Sélectionnez la lentille Click Lens qui correspond à votre application pour tirer les meilleures performances de votre laser.

CO2	Idéal pour	Réf.
1,5''	Gravure de précision	**92681**
2''	Polyvalence au quotidien	**92682**
3''	Gravure et découpe combinées	**92683**
4''	Découpe de matières épaisses	**92684**
2'' * *Extra Clearance*	Augmente la distance de travail entre la lentille et l'objet à graver, idéal pour graver des objets à bords ou des objets profonds	**92774**
4'' * *Extra Clearance*		**92805**

Avec les lasers CO2, la lentille 2'' est fournie.

**Lentille Extra Clearance :*
- *La lentille de 2'' offre une distance supplémentaire de 12 mm.*
- *La lentille de 4'' offre une distance supplémentaire de 62,5 mm.*

COMMENT CHOISIR VOTRE LENTILLE CLICK LENS ?

Les courtes distances focales offrent **une précision maximale**, tandis que les focales plus longues améliorent **la capacité de découpe.**

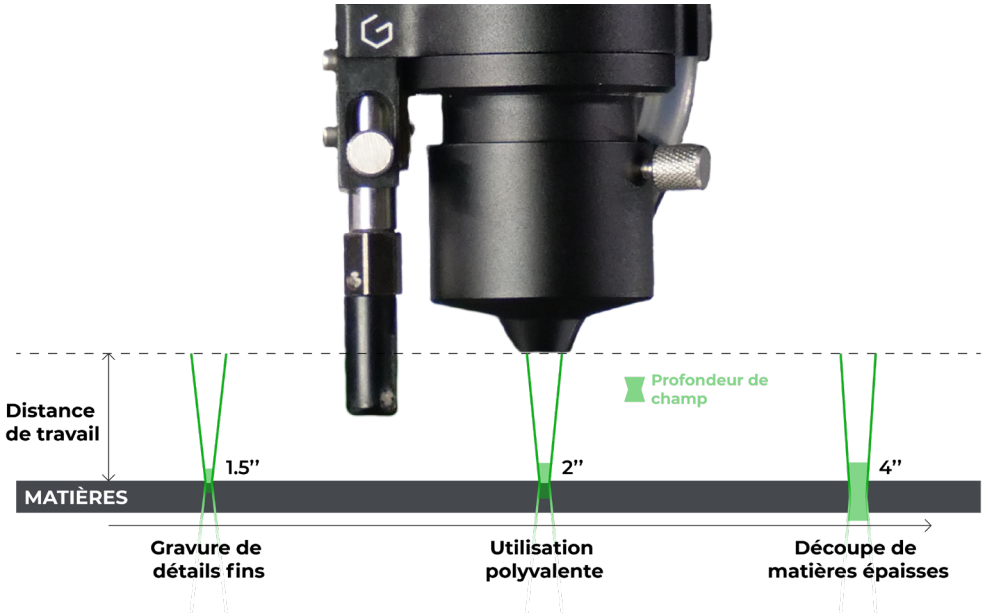

- **Lentille de 1,5'' pour la gravure :** Avec un angle de longueur focale très étroit, cette lentille est conçue pour les gravures les plus détaillées. Elle est idéale pour les petits textes, les logos complexes et les gravures de haute précision en général.
- **Lentille de gravure 2'' :** Cette lentille polyvalente est parfaite pour un usage quotidien. Elle convient aussi bien à la gravure qu'à la découpe standard sur la plupart des matières.
- **Lentille de gravure 4'' :** Avec l'angle de longueur focale le plus large de la gamme, cette lentille est conçue pour la découpe de matières épaisses. Elle garantit une découpe nette.

Kit de nettoyage pour lentille

La lentille est un composant optique essentiel qui doit rester **propre et protégé**. Ce kit contient tout ce dont vous avez besoin pour nettoyer vos lentilles : solution de nettoyage, lingettes et cotons-tiges. *(Fourni avec chaque achat d'un LightSpeed 300)*

Réf. 26327

Tourne-cylindre

Réf. 92696

Consultez la page Web

Diamètre max. : 160 mm
Longueur max. : 390 mm
Angle d'inclinaison max. : 10°

Adapté pour
La gravure d'objets cylindriques ou coniques

Caractéristique principale
Convertit l'axe Y en mouvement rotatif

DÉBLOQUEZ LA GRAVURE CYLINDRIQUE

- Idéal pour **les verres** et **les articles promotionnels**, augmentez la valeur de votre production laser.
- Installation rapide et **positionnement stable** pour des résultats de gravure constants et reproductibles.
- **Vendu avec 5 cônes,** pour maintenir et fixer divers objets cylindriques à graver.

Modèle	Réf.
Cône mâle ⌀ 15-75 mm	**14338**
Cône mâle ⌀ 20-105 mm	**87389**
Cône mâle ⌀ 65-120 mm	**14339**
Cône femelle ⌀ 16-60 mm	**14344**
Cône femelle ⌀ 90-106 mm	**86852**

Adaptateur pour petits objets

Cet adaptateur pour petits objets est idéal pour personnaliser **des cadeaux tels que des bracelets et des tasses.**

Diamètre de l'objet : entre 1 et 100 mm

Réf. 92119

Autres accessoires

Compresseur d'air

Le compresseur d'air est un **accessoire indispensable** pour les ateliers ne disposant pas d'un réseau d'air comprimé. Intégré directement à la machine en usine, il alimente le système d'assistance d'air pendant la gravure et la découpe sans nécessiter de connexion externe.

Modèle	Réf.
100 V	**92742**
110 V	**92743**
220 V	**92744**

Clé Wi-Fi

Clé de connexion au réseau Wi-Fi, cet accessoire vous permet de connecter votre machine laser à un **réseau sans fil** sans utiliser de câble Ethernet.

Réf. 92748

Bouton d'arrêt d'urgence

Très apprécié par les professionnels, cet accessoire permet d'ajouter un bouton d'arrêt d'urgence à la machine LightSpeed. Grâce à son **support magnétique**, il peut être placé n'importe où directement sur la machine ou sur une surface métallique à proximité.

Réf. 92803

Pourquoi l'extraction des fumées est-elle importante ?

La gravure et la découpe laser génèrent **de la fumée, des particules et des odeurs** qui ont un impact direct sur les performances de la machine, la sécurité de l'opérateur et la qualité finale. Un système d'extraction adéquat n'est pas facultatif ; il est **indispensable.**

QUEL EST LE RÔLE D'UN SYSTÈME D'EXTRACTION ?

- Éliminer la fumée et les particules à la source
- Filtrer la poussière, les fumées et les odeurs
- Garantir un environnement de gravure propre et sûr

POURQUOI EST-IL ESSENTIEL D'INVESTIR DANS UN SYSTÈME D'EXTRACTION ?

- Protéger votre opérateur et votre espace de travail
- Préserver la qualité et la régularité de la gravure
- Prolonger la durée de vie de la machine et des éléments optiques

POURQUOI UN SYSTÈME D'EXTRACTION EST-IL PRÉFÉRABLE À UNE TURBINE ?

Dans le cadre d'une utilisation professionnelle, la filtration est essentielle pour **garantir la sécurité, la conformité et des résultats constants.**

Ventilation externe

- Évacue les fumées vers l'extérieur
- Dépend de la configuration du bâtiment
- Pas de filtration des particules nocives
- Pas toujours conforme

Extracteurs de fumées

- Filtre l'air avant de le rejeter
- Solution Plug & Play
- Filtration en plusieurs étapes (particules et odeurs)
- Plus sûr pour l'environnement intérieur

SYSTÈMES D'EXTRACTION GRAVOTECH

COMMENT CHOISIR UN SYSTÈME D'EXTRACTION ADAPTÉ À VOS BESOINS ?

Un débit d'air insuffisant entraîne une accumulation de fumée, **une qualité réduite et une contamination plus rapide des lentilles.**

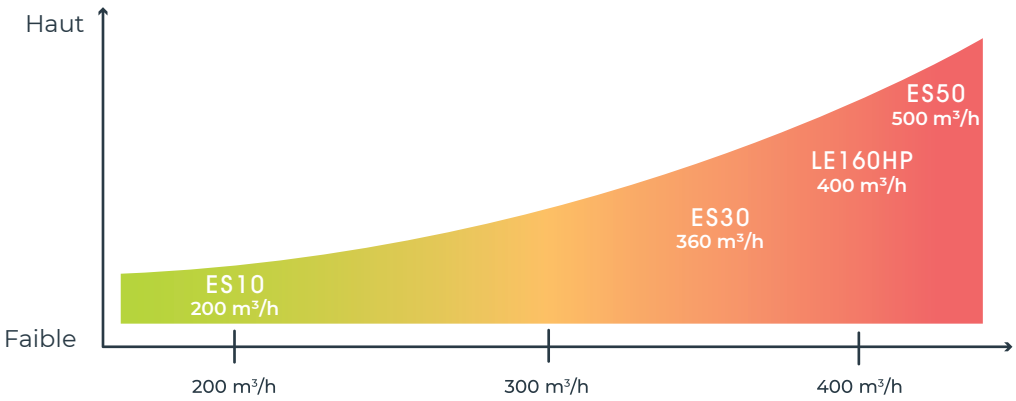

Gravure
Débit d'air modéré pour l'extraction des particules fines

Découpe
Débit d'air plus élevé pour l'extraction de la fumée

Production intensive
Débit d'air élevé constant recommandé

LE160HP

Consultez la page Web

Adapté pour
Les ateliers et espaces de production dédiés

Débit d'air max.
400 m³/h

AIR PURIFIÉ ET PERFORMANCES LASER CONSTANTES

- Maintenez un **espace de travail propre et sûr,** exempté de fumées générées par le laser. Conçu pour les environnements de production à moyen et grand volume, ce système d'extraction est **idéal pour les travaux de découpe.**
- Système d'extraction dédié pouvant également **servir de support à hauteur de plan de travail pour votre LightSpeed.**
- Grâce à l'intégration facile de l'extracteur, le raccordement à la machine laser s'effectue **sans aucun tuyau visible.** La machine se connecte directement lorsqu'elle est placée sur l'extracteur.

Vous recherchez un système d'extraction compact ?

Gamme ES

Facile à déplacer ; disponible en trois tailles pour **s'adapter aux contraintes d'espace** et au volume de fumée produit par votre machine.

Débit d'air maximal	
ES10	200 m³/h
ES30	360 m³/h
ES50	500 m³/h

Filtres pour extracteurs

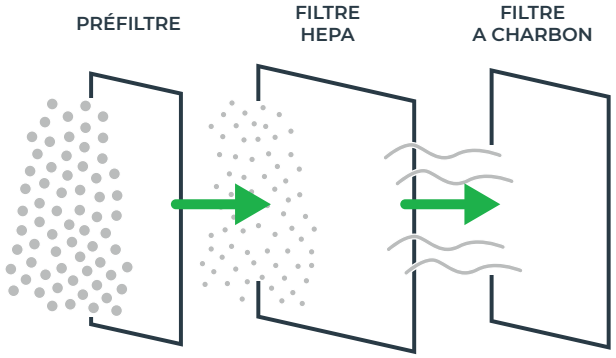

Filtres pour LE160HP

Modèle	Réf.
Préfiltre 1	**49286**
Préfiltre 2	**50113**
Filtre HEPA	**49281**
Pochettes de charbon (x4)	**49284**
Filtre à charbon (avec charbon actif)	**49282**

Filtres pour la gamme ES

	ES10 / ES30	ES50
Préfiltre	**Réf. 56329**	**Réf. 62671**
Filtre HEPA	**Réf. 56329**	**Réf. 62671**
Pochette au charbon	**Réf. 58073**	**Réf. 62673**

Avez-vous besoin d'un expert pour **vous aider à démarrer** avec votre nouvelle machine, **une formation spécifique** ou **de la maintenance préventive ?**

Contactez notre équipe d'assistance →

Besoin d'une recharge de charbon actif ?
Demandez la référence à votre représentant commercial local : **Réf. 49285**
(Charbon actif, sac de recharge de 25 kg)

Gravotech, leader dans les solutions de marquage permanent

85+
années d'expertise garantissant un marquage fiable

25+
années d'expérience dans la conception de tables laser

30
produits vendus par heure, dans le monde entier et dans tous les secteurs

1
partenaire proposant des solutions de marquage de bout en bout

CONTACT

info.france@gravotech.com
+33 (0) 3 25 41 65 65
www.gravotech.fr

GRAVOTECH MARKING (DIVISION COMMERCIALE)
56 Avenue Jean Jaurès CS 80 015
10604 La-Chapelle-Saint-Luc, France

GRAVOTECH MARKING (SIÈGE SOCIAL)
466 rue des Mercières - Z.I. Perica
69140 Rillieux-la-Pape, France

DISTRIBUÉ PAR

SUIVEZ-NOUS

Gravotech
gravotech.off
Gravotech Group
Gravotech - Gravograph

Gravotech-LightSpeed-Accessories-10-2026-fr-FR. Les informations, photos et illustrations contenues dans ce document sont sans engagement et peuvent être modifiées sans préavis. Ce document n'est pas contractuel. Gravograph™, Gravotech™, Technifor™, WeLase™, Gravostyle™ et Dedicace™ sont des marques utilisées, déposées ou enregistrées par une société du Groupe Gravotech.
©Gravotech Marking - 466 rue des Mercières - Z.I. Périca - 69140 Rillieux-la-Pape - France. Société par Actions Simplifiée au capital de 26 749 016€ - SIREN: 334 818 515 RCS Lyon.